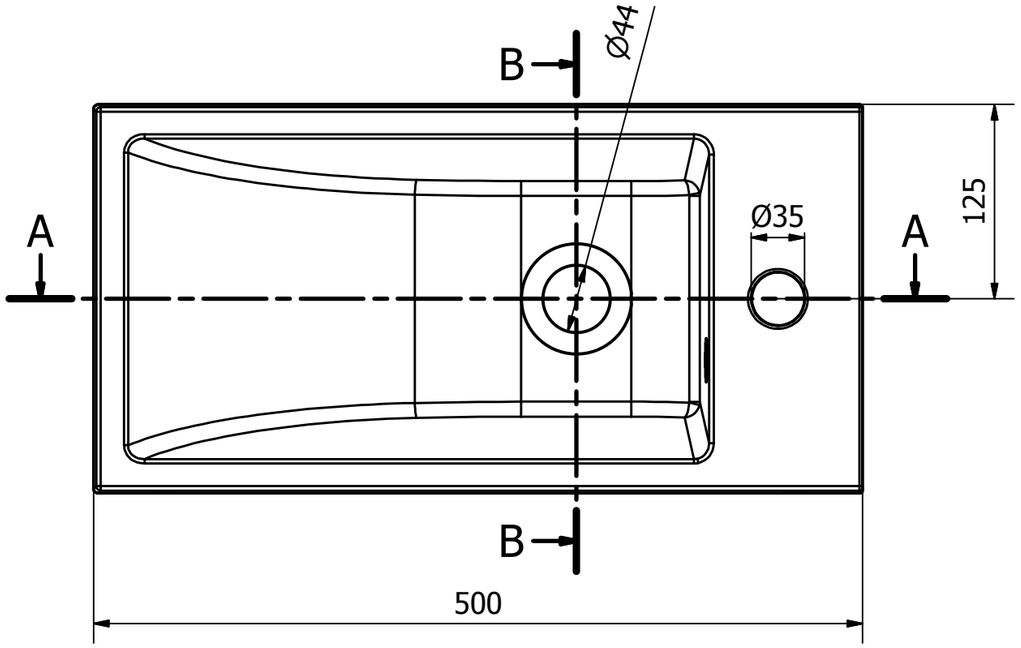

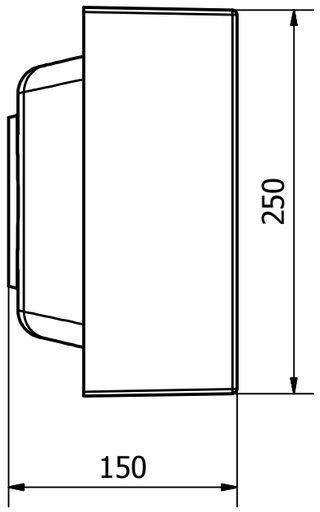

B-B (1 : 4)

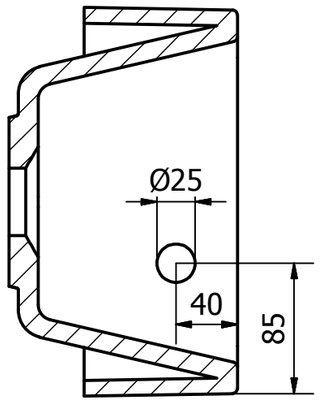

A-A (1 : 4)

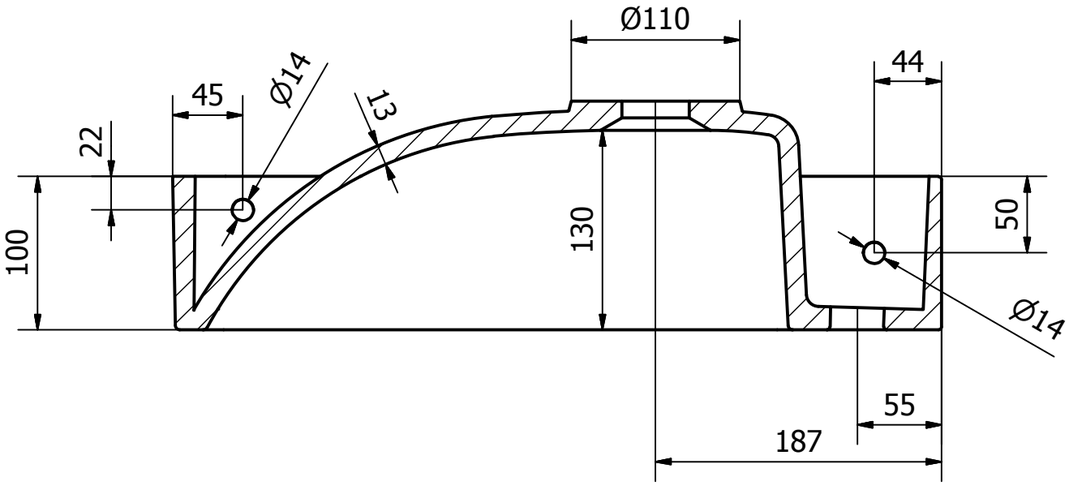

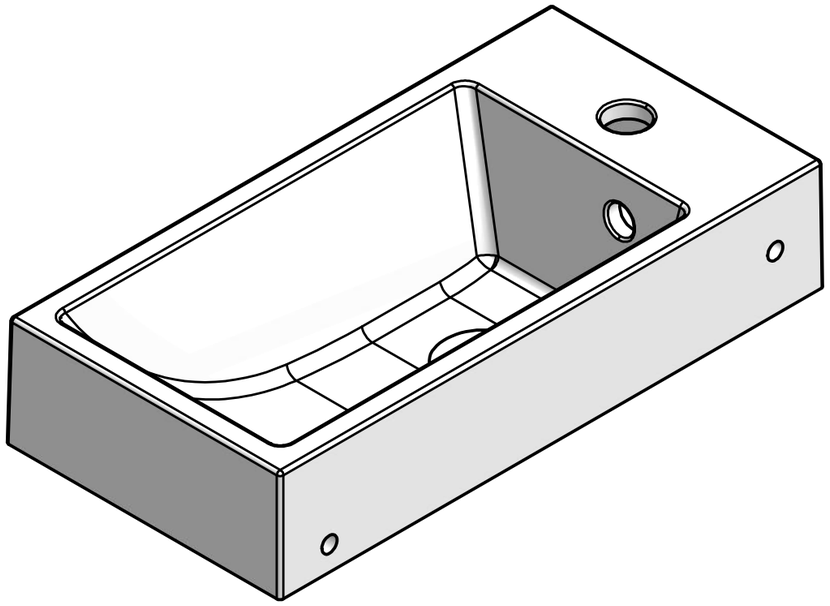

Kreslil	Kontroloval	Schválil - dne	Datum		Datum	
ARIANA						
		SM012		Vydání	List 1 /1	