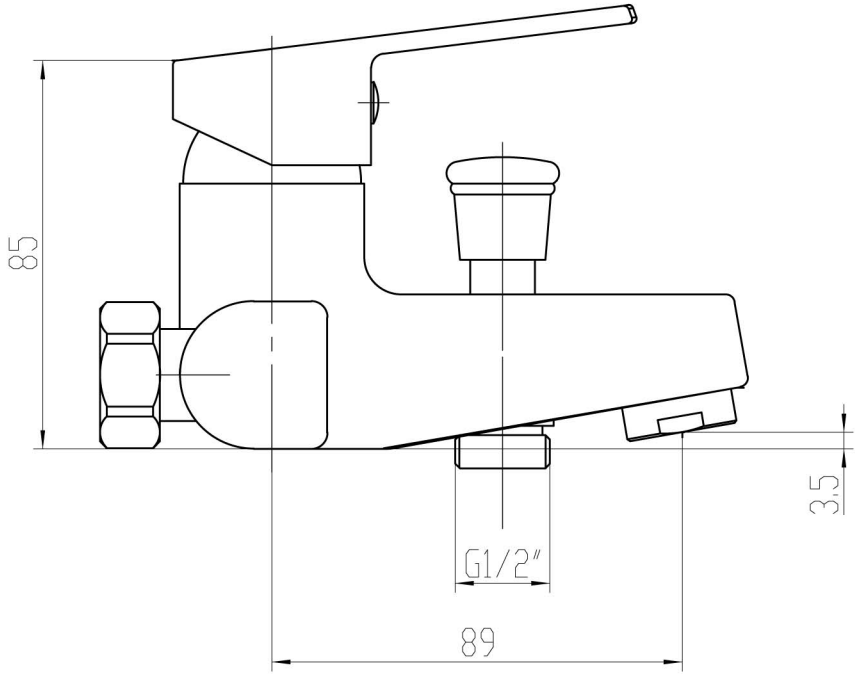

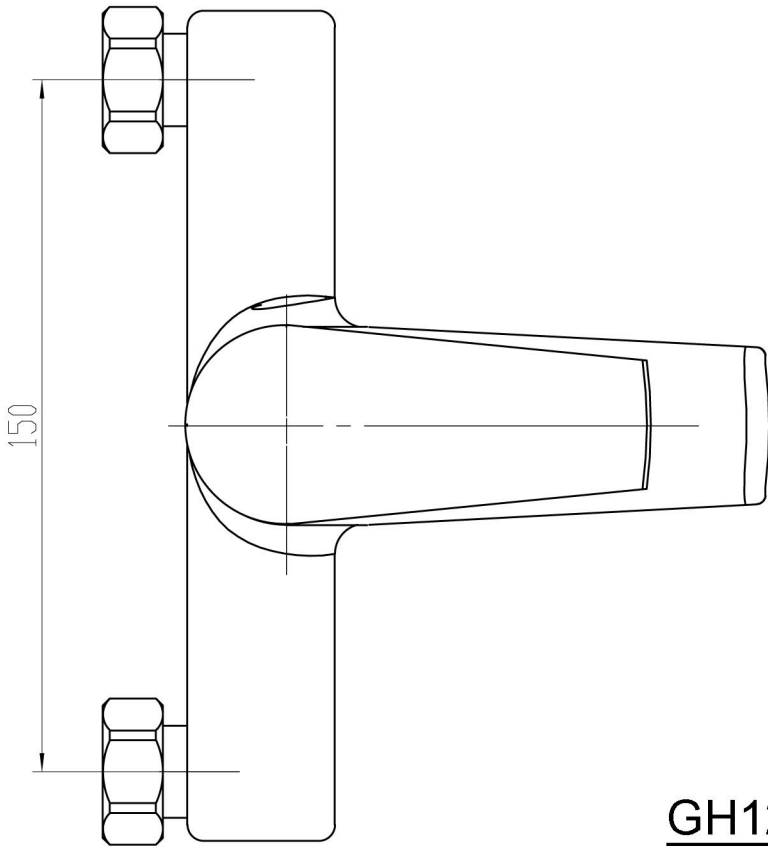

GH126